DIN6796 碟形垫圈尺寸表
DIN6796 Conical Lock Washer

材质：65Mn、SUS304、316L、C67S、51CrV4
表面处理：发黑、镀锌、镀镍、达克罗等
Blackened, galvanized, nickel plated, dacromet

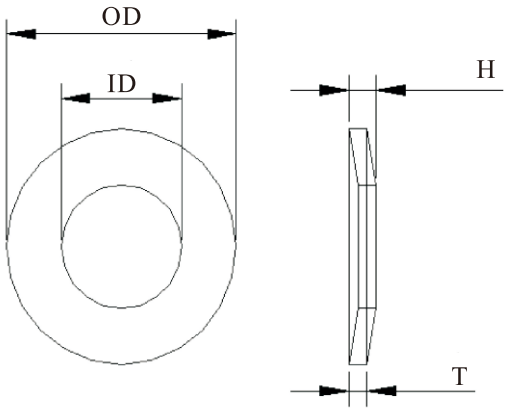



规格	内径 ID	外径 OD	厚度 T	H max	H min	千只重 kg/1000pcs
M2	2.2	5	0.4	0.6	0.5	0.05
M2.5	2.7	6	0.5	0.72	0.61	0.09
M3	3.2	7	0.6	0.85	0.72	0.14
M3.5	3.7	8	0.8	1.06	0.92	0.25
M4	4.3	9	1	1.3	1.12	0.38
M5	5.3	11	1.2	1.55	1.35	0.68
M6	6.4	14	1.5	2	1.7	1.42
M7	7.4	17	1.75	2.3	2	2.51
M8	8.4	18	2	2.6	2.24	3.1
M10	10.5	23	2.5	3.2	2.8	5.13
M12	13	29	3	3.95	3.43	12.35
M14	15	35	3.5	4.65	4.14	21.44
M16	17	39	4	5.25	4.58	30.19
M18	19	42	4.5	5.8	5.08	38.68
M20	21	45	5	6.4	5.6	48.52
M22	23	49	5.5	7.05	6.15	63.07
M24	25	56	6	7.75	6.77	92.3
M27	28	60	6.5	8.35	7.3	112.13
M30	31	70	7	9.2	8	168.92
M33	34	76	7.5	10	8.5	213.52
M36	37.2	83	8	10.5	9.2	271.39
M42	43.5	96	8.5	12	10.5	383.61
M48	49.5	110	9	12.5	11	535.18
M56	58	128	9.5	13.5	12	762.21
M64	66	136	10	14	12.8	871.34
M72	74	145	10.5	15	13	1006.08
M90	92.5	160	11	16	14	1155.31
M100	102.5	180	11.5	17	15	1551.52
M125	128	220	12	19	16.5	2367.49